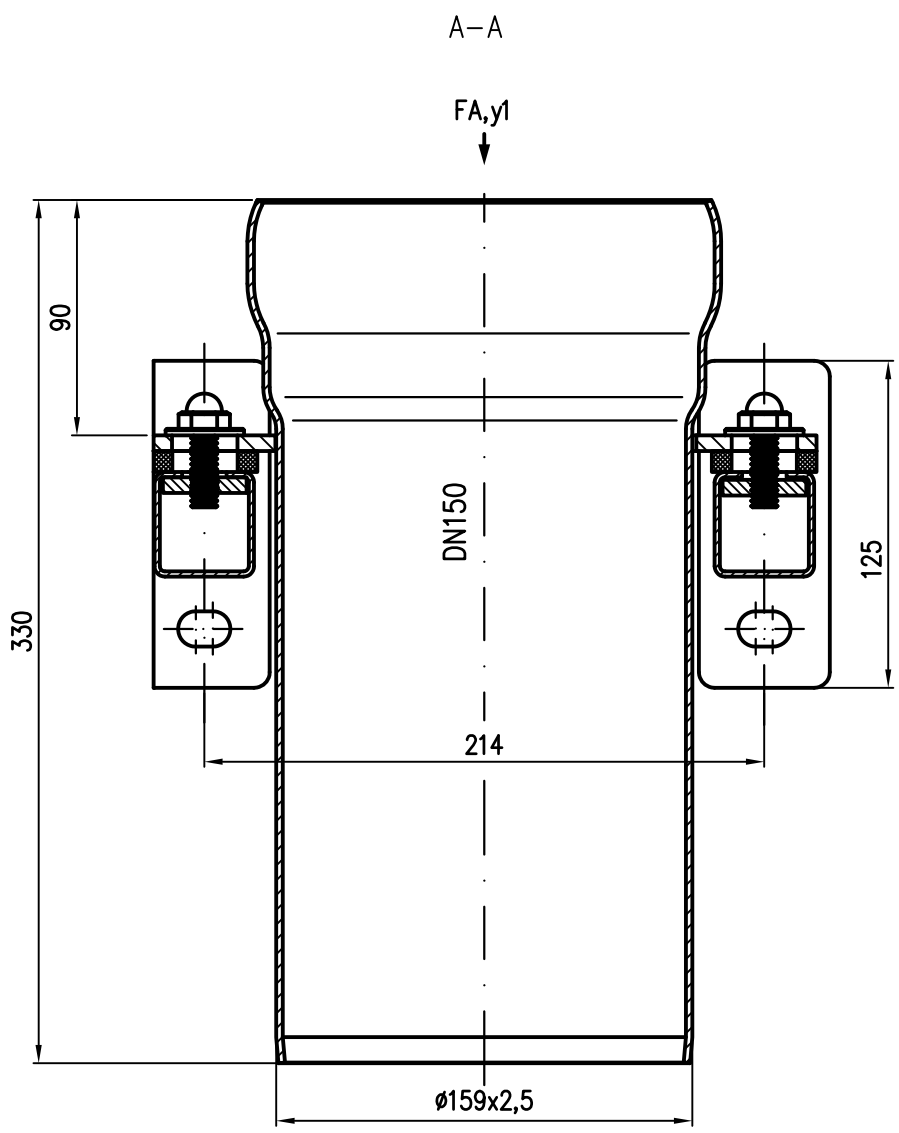

Werkstoff: Grundkörper mit Laschen E195 EN10305, St14–03
feuerverzinkt und innen beschichtet

Maßstab	Zul.Abw.	Benennung	Zeichnungs Nr.
1:2	DIN EN 1253 DIN EN 1123-2 DIN ISO 2768-m	Fallrohrstütze DN150	82652.150X
		mit Schienenkonsole	Ersatz für:
		EDV-Art.Nr. 82652.150X 82652.150X.DWG	ersetzt durch:
		Bauvorhaben	

	Tag	Name
2017	Tag	Name
Gez.	11.05.	Koeh
Gepr.		
Norm.		

Index	Änderung	Tag	Name

Belastungstabelle

Art.Nr.	DN	L geprüft.Abstand Wand bis Achse	FA,y1(N)
82652.125X	DN125	120	2173
82652.150X	DN150	120	2173

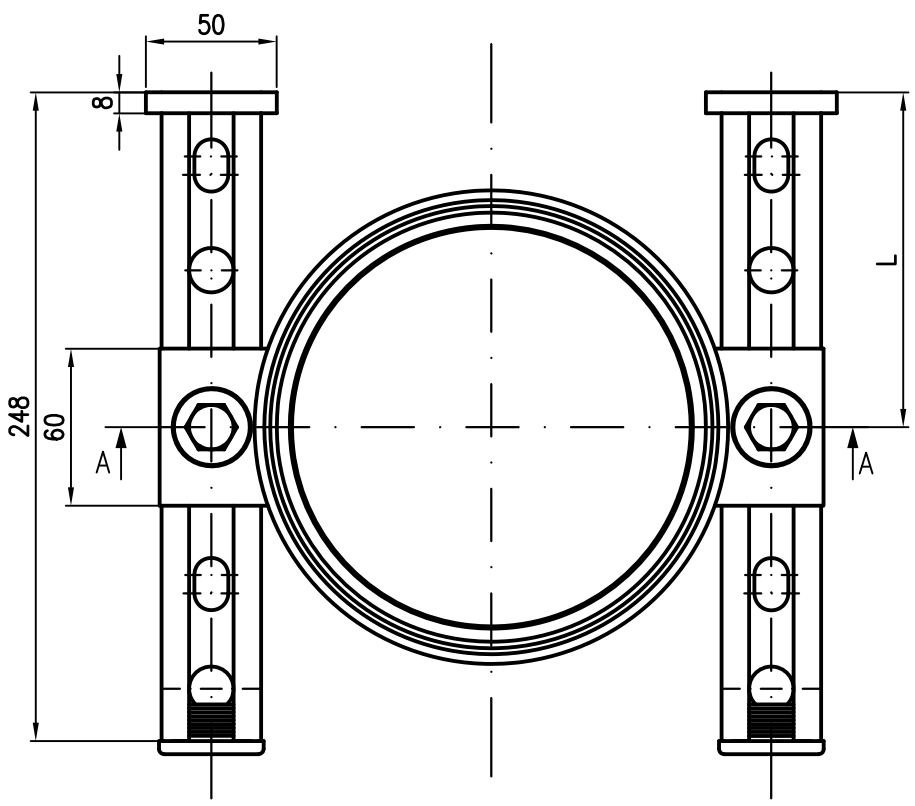

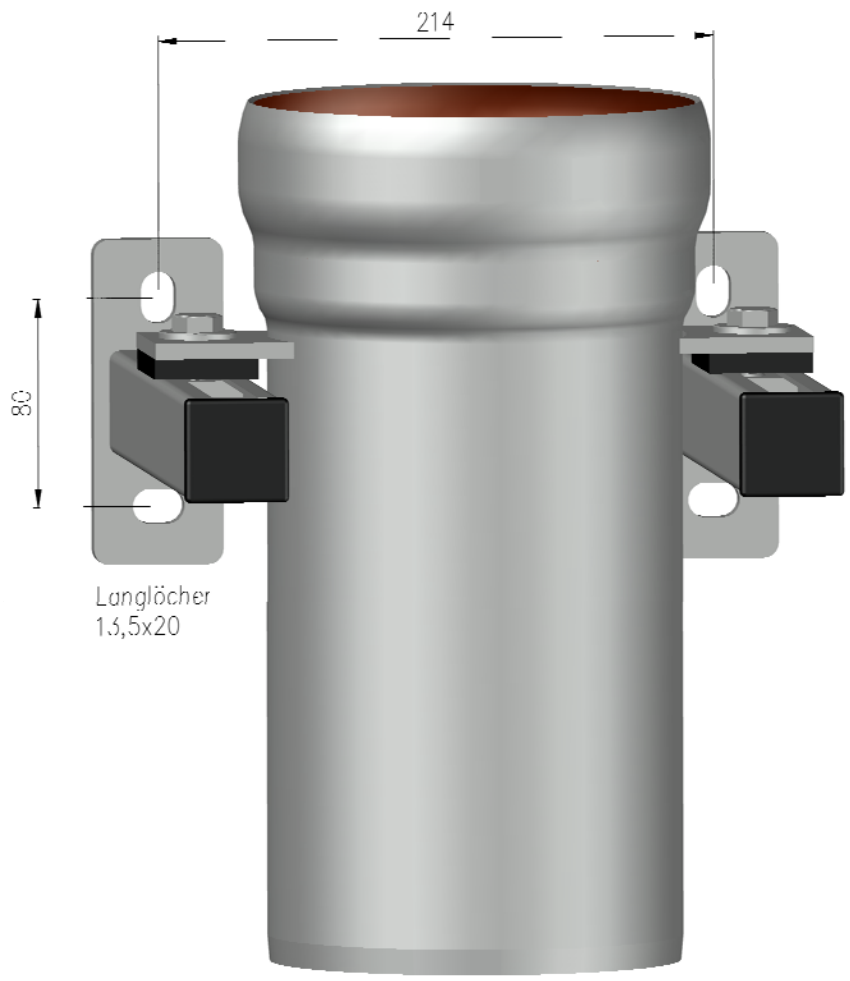

Diese Zeichnung ist urheberrechtlich geschuetzt und bleibt unser Eigentum. Sie darf weder ganz noch teilweise vervielfaeltigt und nicht an Dritte weitergegeben werden.