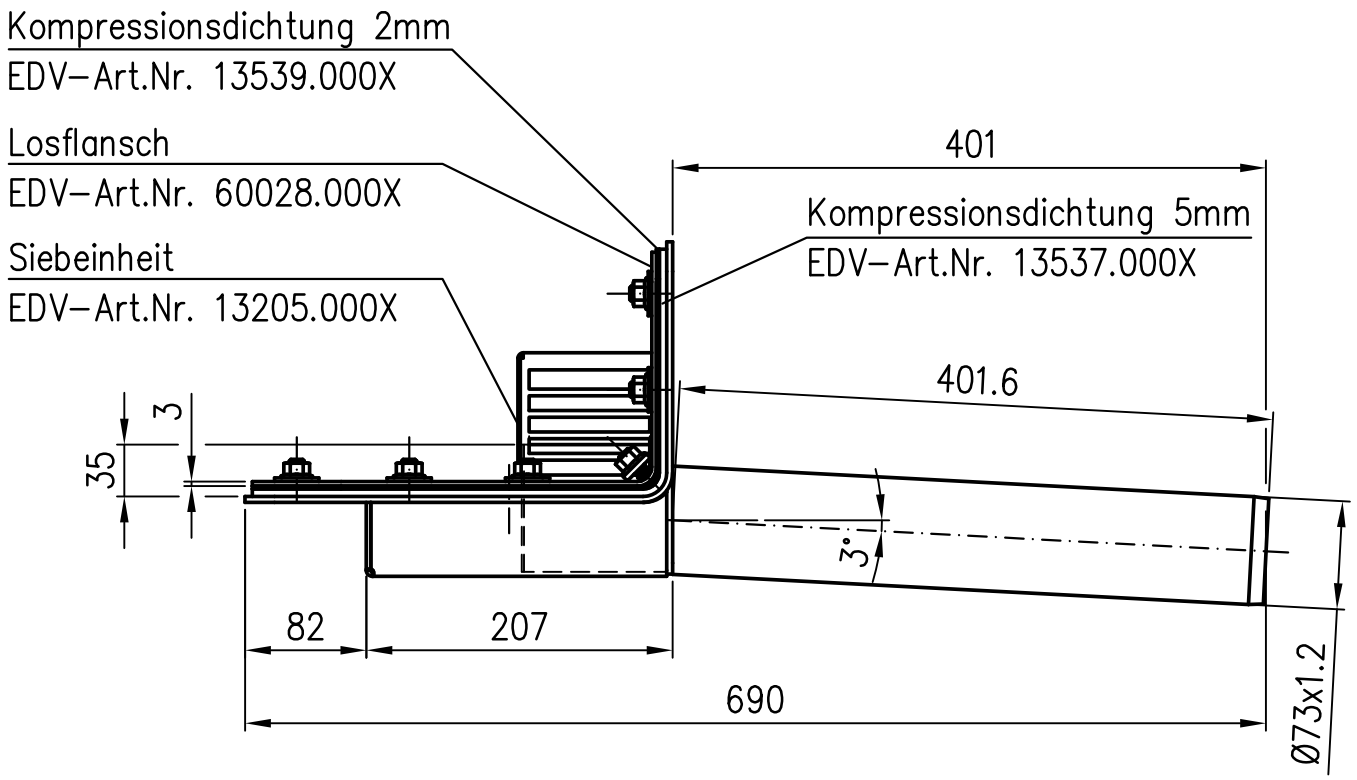

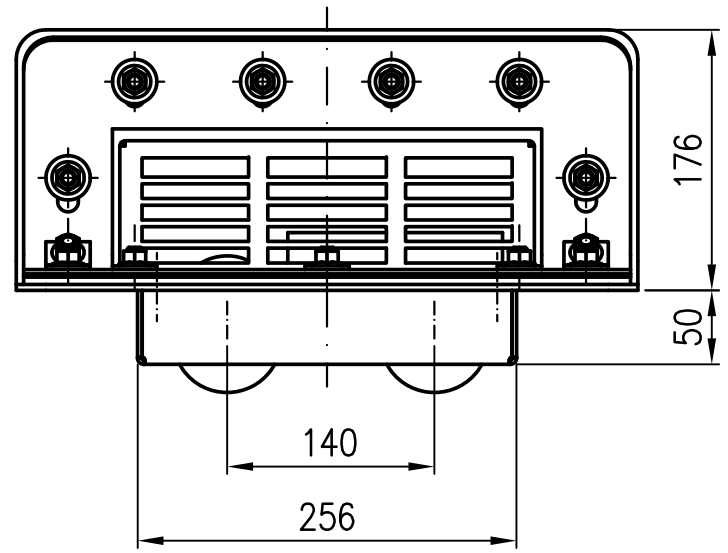

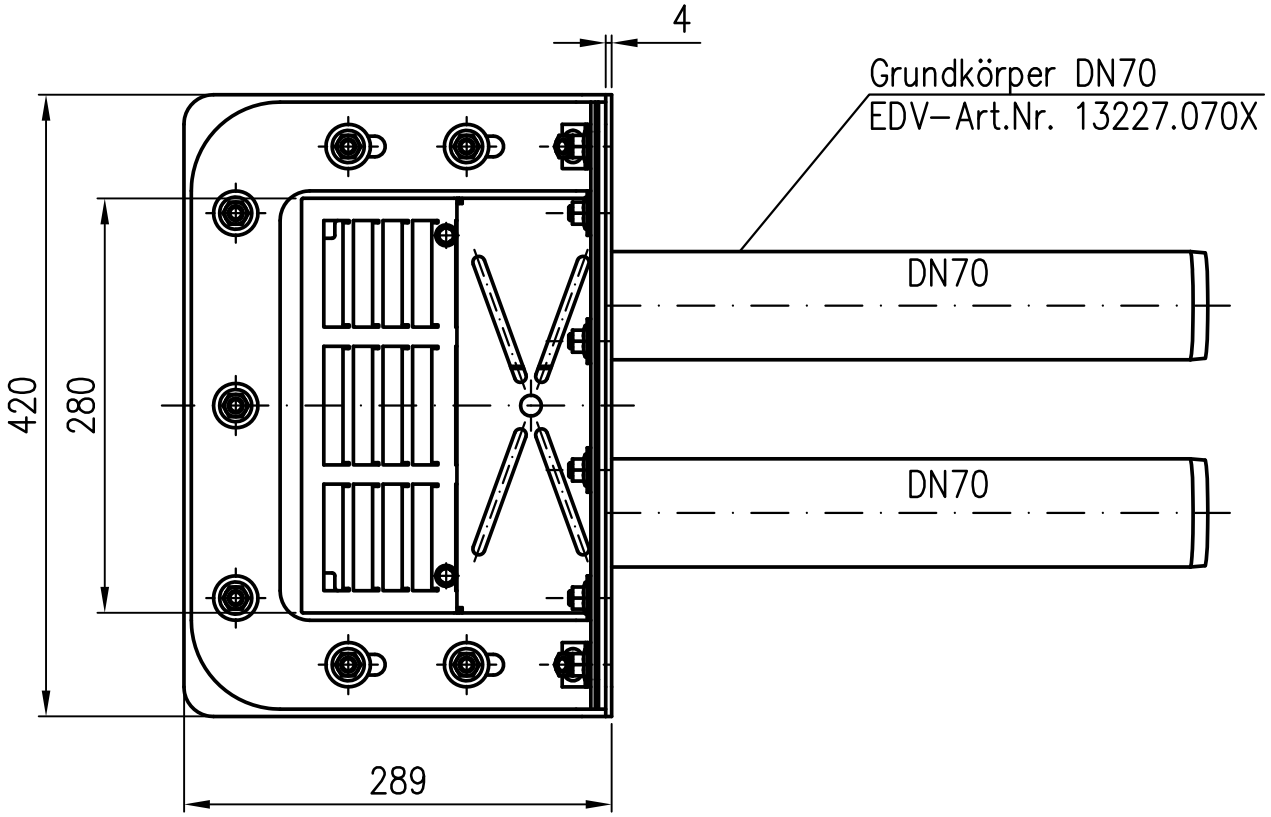

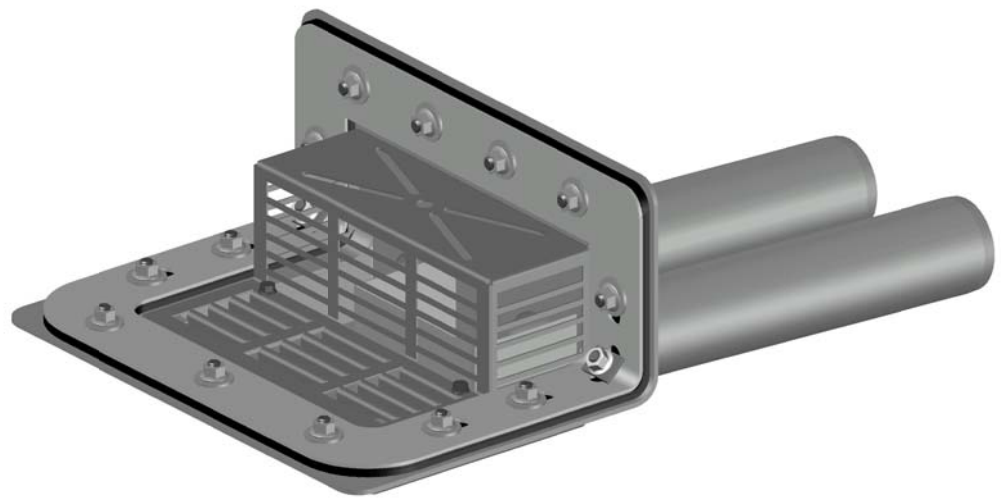

Werkstoff:
Grundkörper: Edelstahl

Maßstab	Zul.Abw.	Benennung	Zeichnungs Nr.
1:5	ISO 2768–01–c DIN EN1253	Attikadirektablauf DN70	01327.070X

2017	Tag	Name	Duoflux Doppelrohr mit Klemmflansch für Folienklemmung Wehr rechts	Ersatz für:
Gez.	04.08.	Koeh		
Gepr.			EDV–Art.Nr. 01327.070X	ersetzt durch:
Norm.			01327.070X.DWG	

Index	Änderung	Tag	Name

LORO®

Bauvorhaben

Diese Zeichnung ist urheberrechtlich geschützt und bleibt unser Eigentum. Sie darf weder ganz noch teilweise verfielfältigt und nicht an Dritte weitergegeben werden.