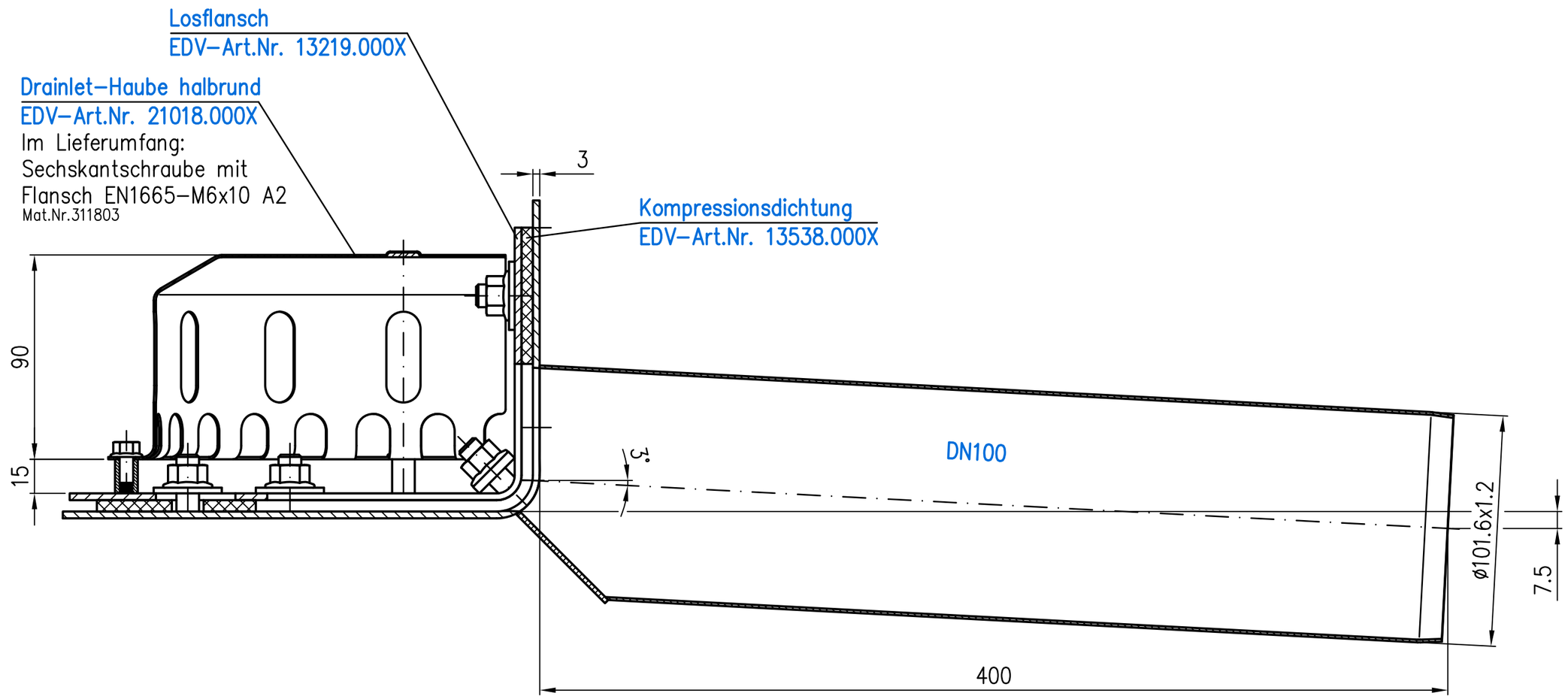

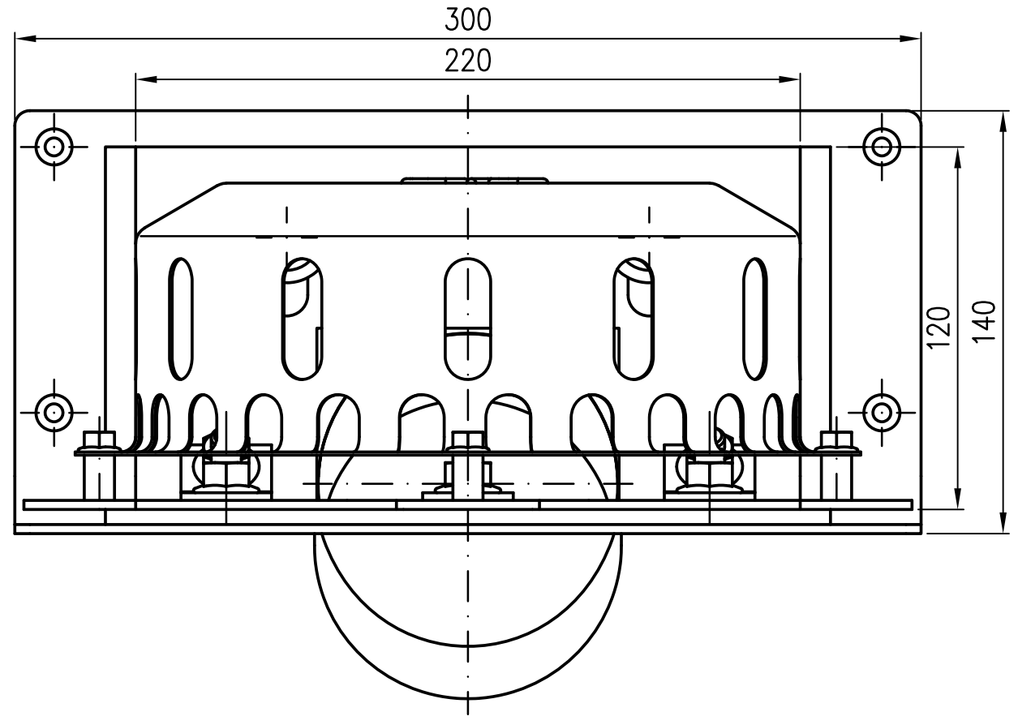

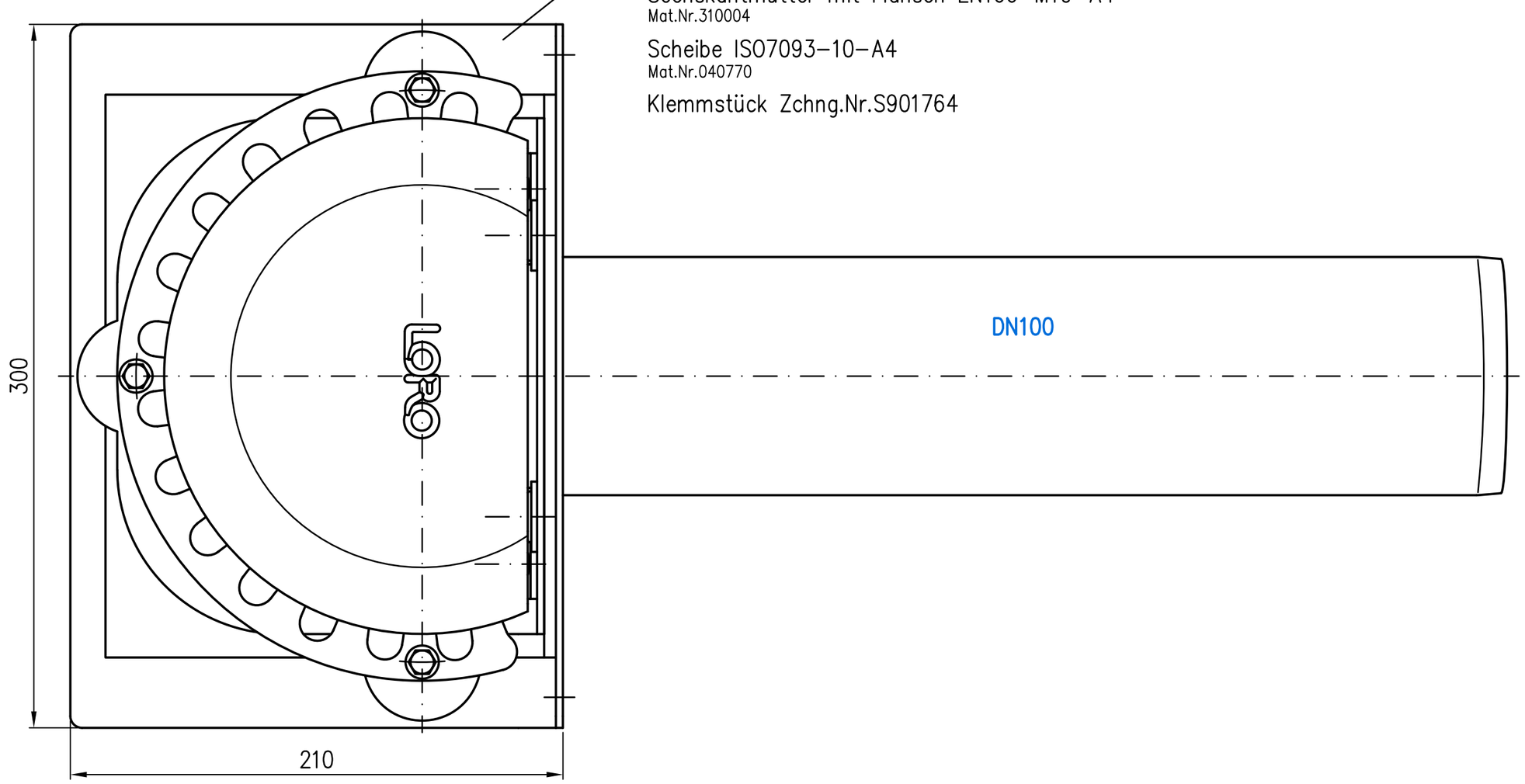

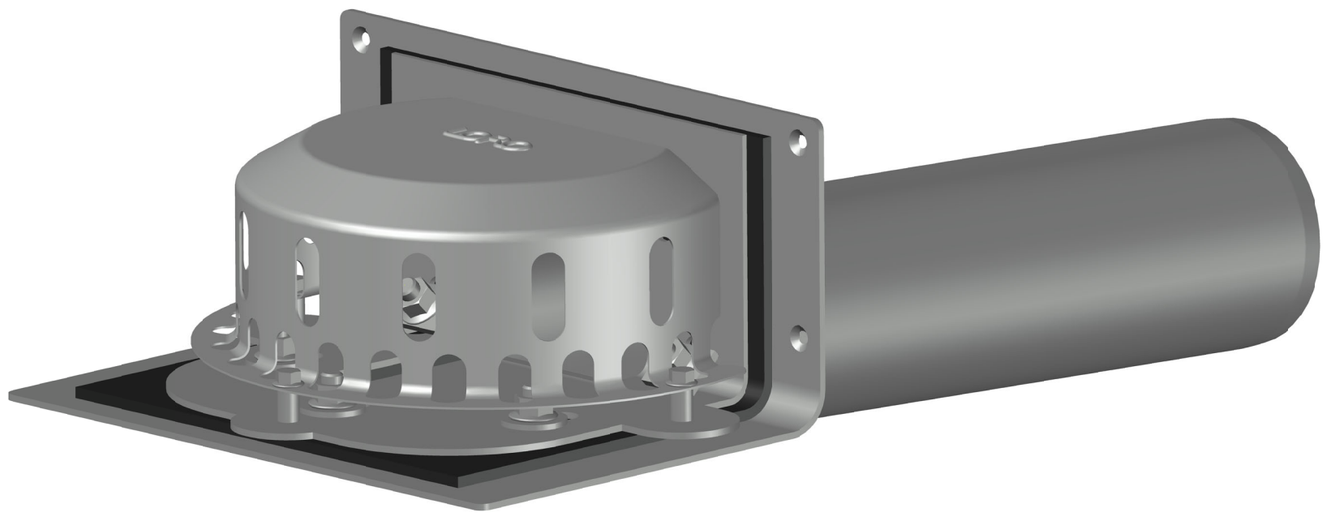

Prüfungsnummer:	Werkstoff: Grundkörper DN100 aus Edelstahl				
	Maßstab 1:2	Zul.Abw. DIN EN1124–3 DIN EN1253	Benennung Attika–Direktablauf DN100		Zeichnungs Nr. 01333100X
	2020	Tag	Name	für Kunststoffabdichtungsbahnen ohne Eingriff	Ersatz für:
	Gez.	05.03.	Koeh		
	Gepr.	13.03.20	He	EDV–Art.Nr. 01333.100X	ersetzt durch:
	Norm.	16.03.20	Schm	01333.100X.DWG	
Index / Änderung / Tag / Name	LORO®			Bauvorhaben	

Diese Zeichnung ist urheberrechtlich geschuetzt und bleibt unser Eigentum. Sie darf weder ganz noch teilweise vervielfaeltigt und nicht an Dritte weitergegeben werden.