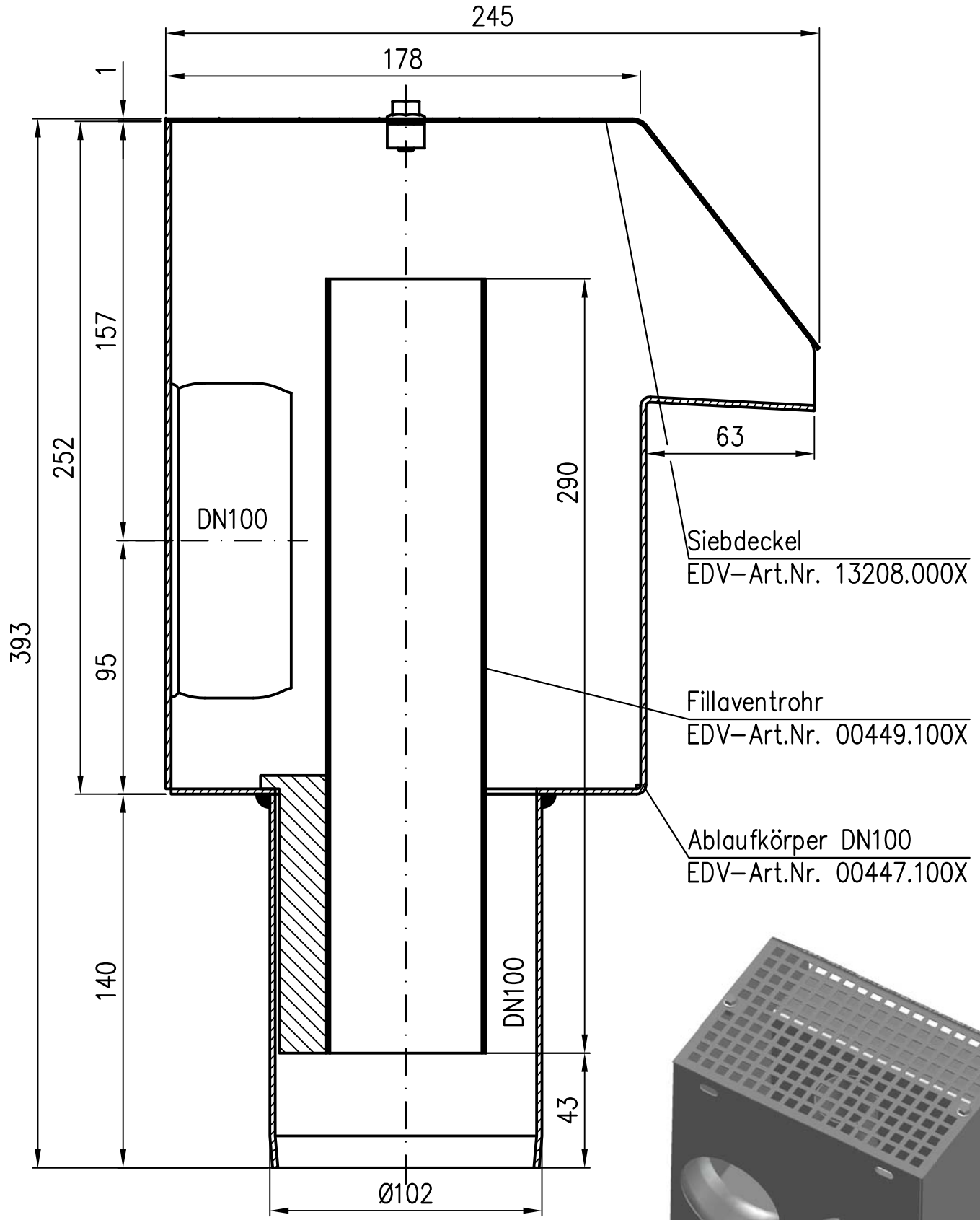

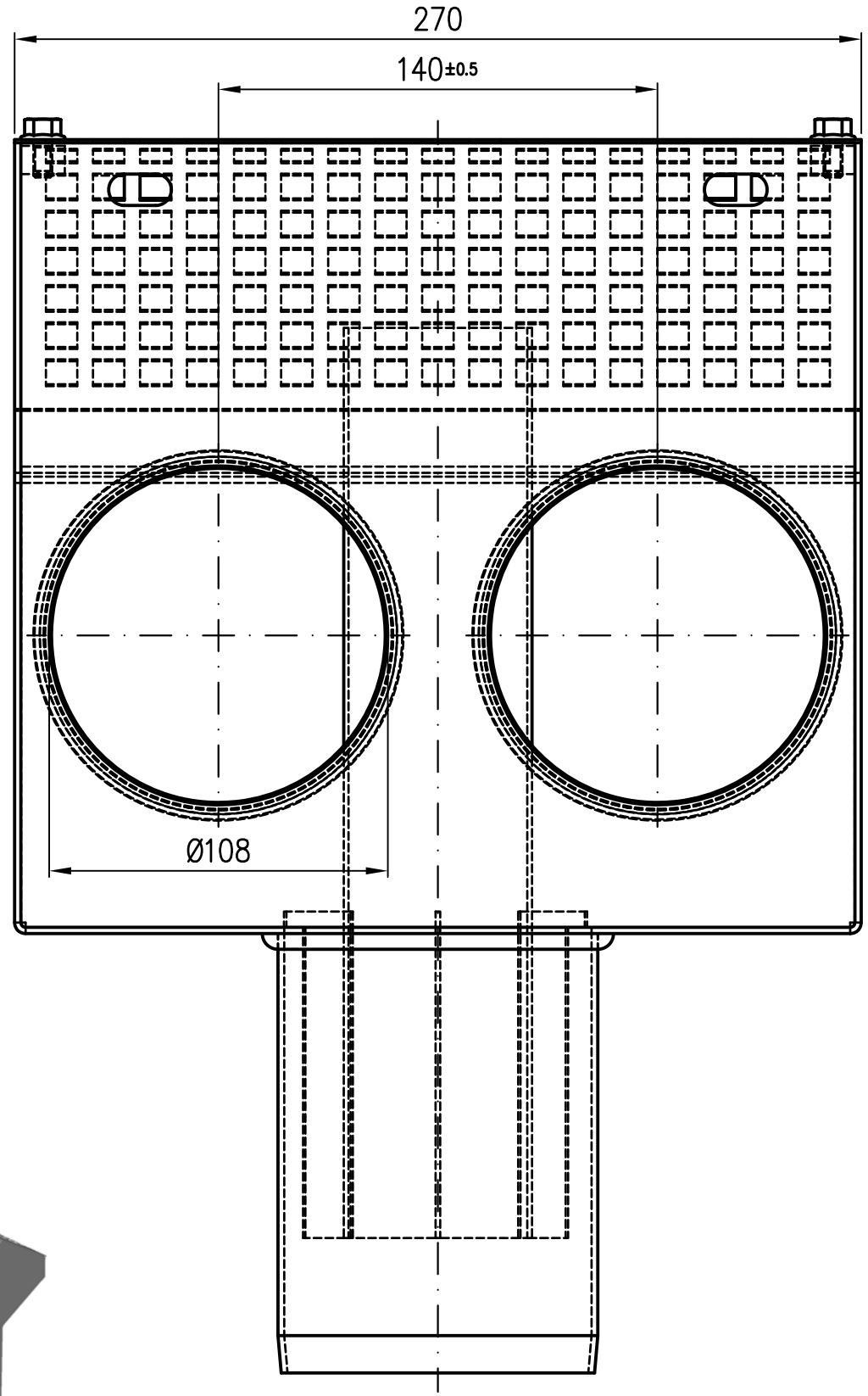

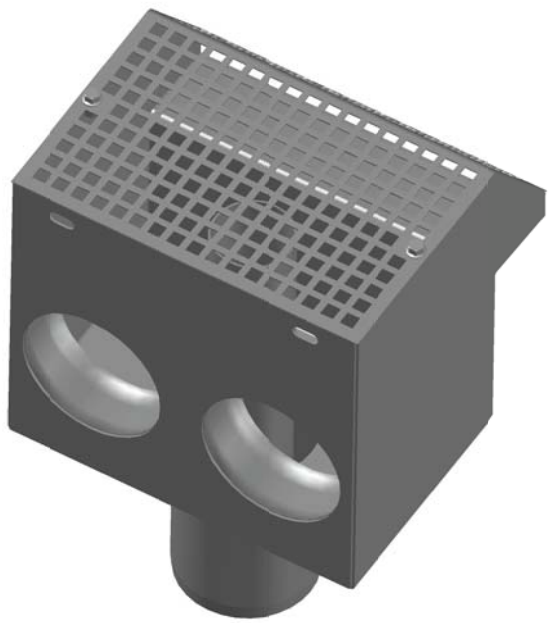

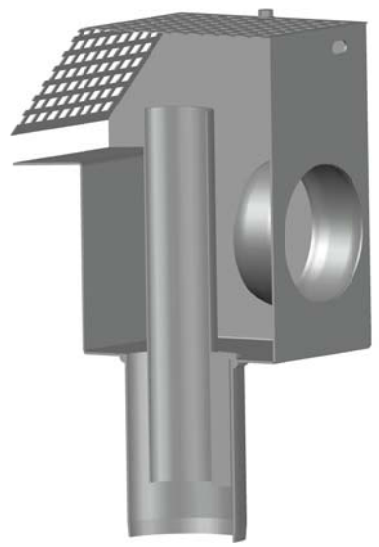

Index	Änderung	Tag	Name

Maßstab		Zul.Abw.
1:2		DIN EN1123-2
2016	Tag	Name
Gez.	13.12.	Koeh
Gepr.		
Norm.		

LORO®

Benennung: Sammeltopf DN100

mit 2 Muffen für
für Drainjet-Dachabläufe für Attika
EDV–Art.Nr. 00446.100X
00446.100X.DWG

Bauvorhaben

Zeichnungs Nr.: 00446.100X

Ersatz für:

ersetzt durch:

Diese Zeichnung ist urheberrechtlich geschützt und bleibt unser Eigentum. Sie darf weder ganz noch teilweise verfielfältigt und nicht an Dritte weitergegeben werden.