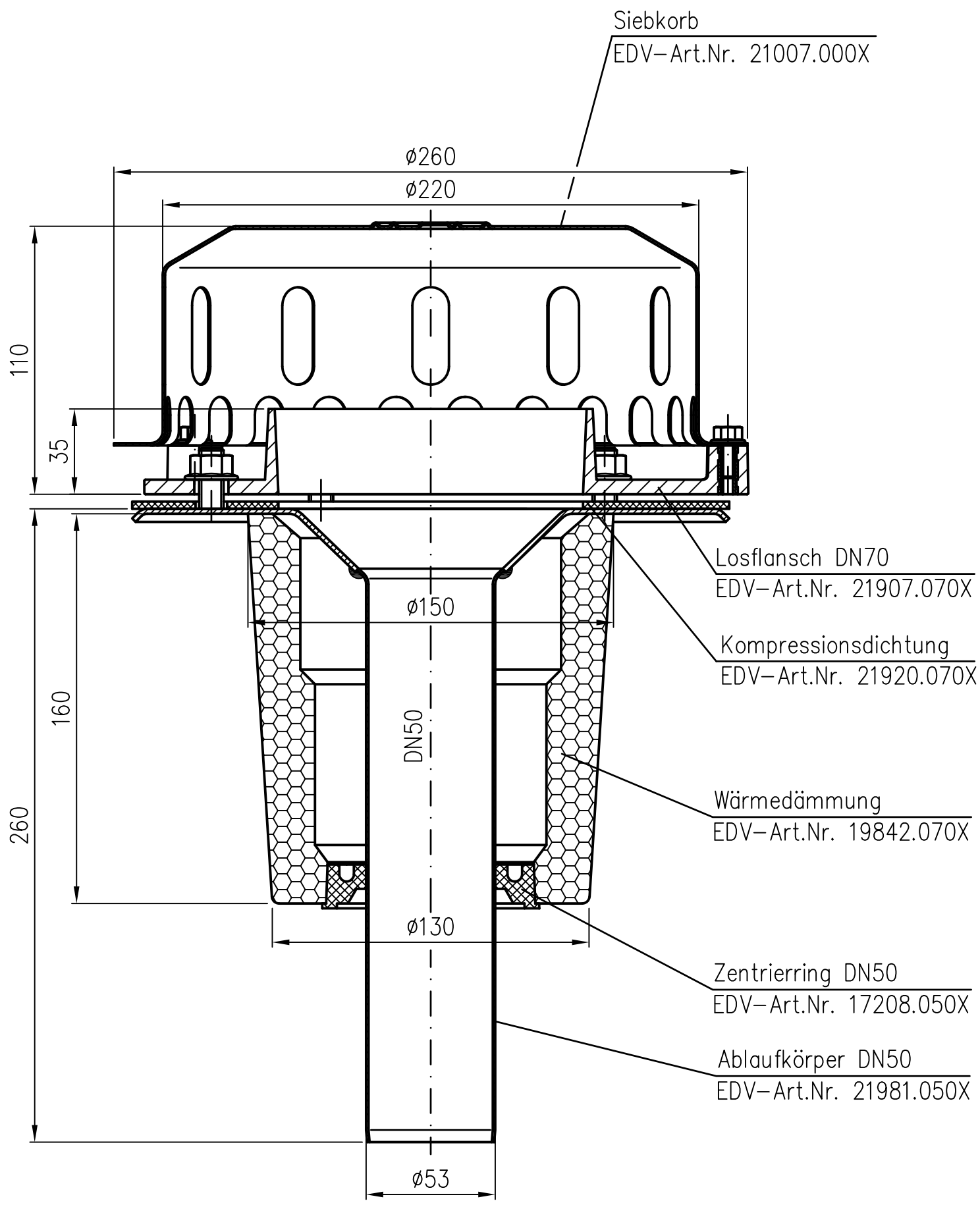

Maßstab	Zul.Abw.	Benennung	Zeichnungs Nr.
1:2	DIN EN1124-3	Drainlet–Notablauf DN50	21712050W
		Kompletteinheit mit Wärmedg. einteilig	Ersatz für:
		EDV–Art.Nr. 21712.050X	ersetzt durch:
		21712050W.DWG	
		Bauvorhaben	

	Name	Tag	Änderung	Index
2014				
Gez.	Koeh	08.01.		
Gepr.				
Norm.				

LORO

Erstellt mit AUTOCAD 2004

Diese Zeichnung ist urheberrechtlich geschützt und bleibt unser Eigentum. Sie darf weder ganz noch teilweise verfielfältigt und nicht an Dritte weitergegeben werden.