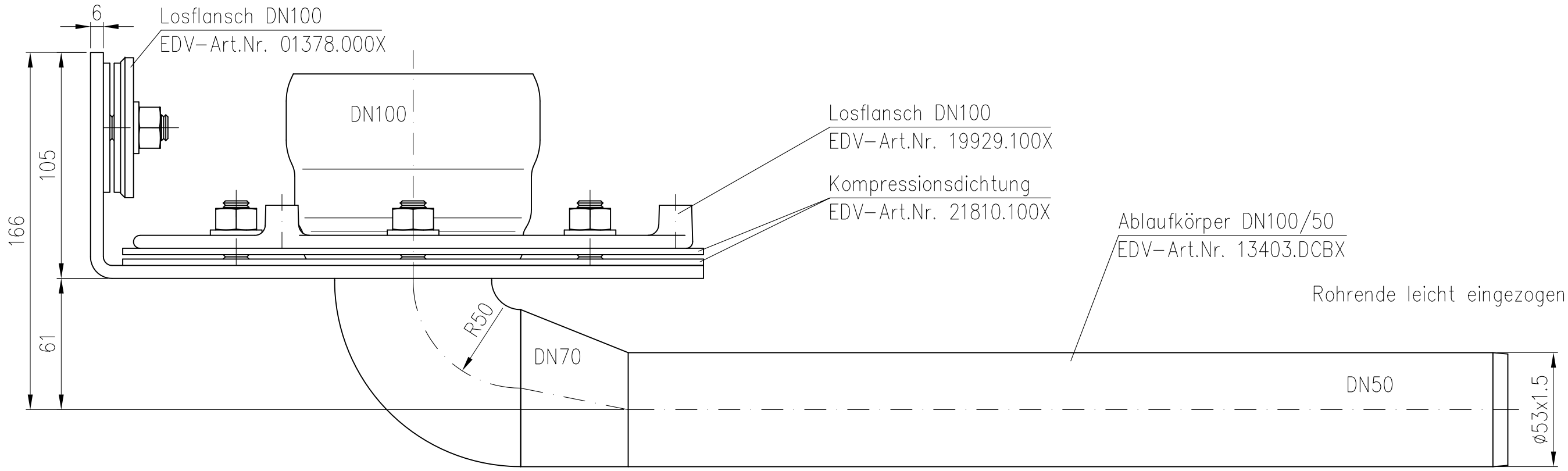

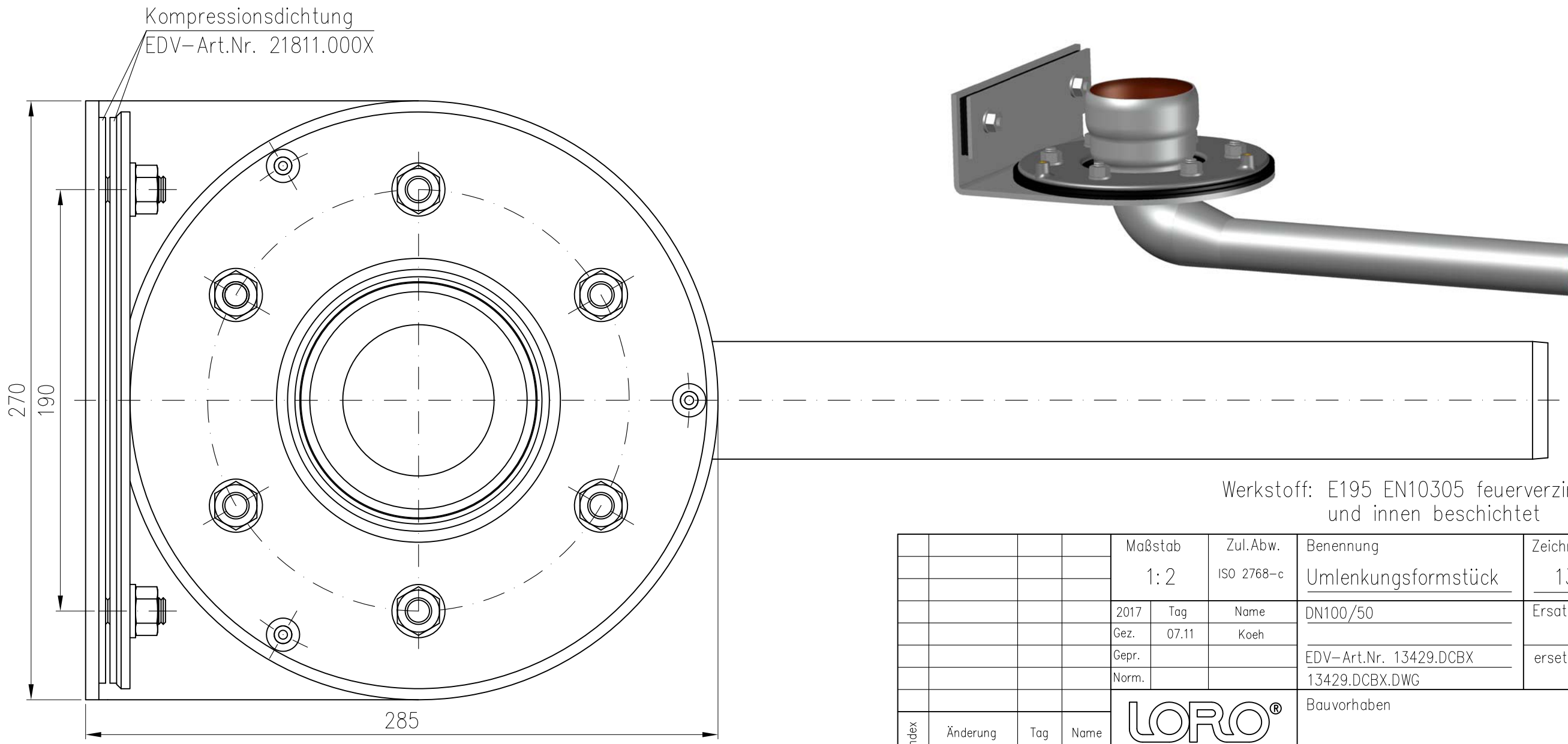

Werkstoff: E195 EN10305 feuerverzinkt
und innen beschichtet

				Maßstab	Zul.Abw.	Benennung	Zeichnungs Nr.
				1:2	ISO 2768-c	Umlenkungsformstück	13429DCBX
				2017	Tag	Name	DN100/50	Ersatz für:
				Gez.	07.11	Koeh		
				Gepr.			EDV-Art.Nr. 13429.DCBX	ersetzt durch:
				Norm.			13429.DCBX.DWG	
Index	Änderung	Tag	Name	LORO®			Bauvorhaben	

Diese Zeichnung ist urheberrechtlich geschützt und bleibt unser Eigentum. Sie darf weder ganz noch teilweise verfielfältigt und nicht an Dritte weitergegeben werden.