Diese Zeichnung ist urheberrechtlich geschützt und bleibt unser Eigentum. Sie darf weder ganz noch teilweise verfielfältigt und nicht an Dritte weitergegeben werden.

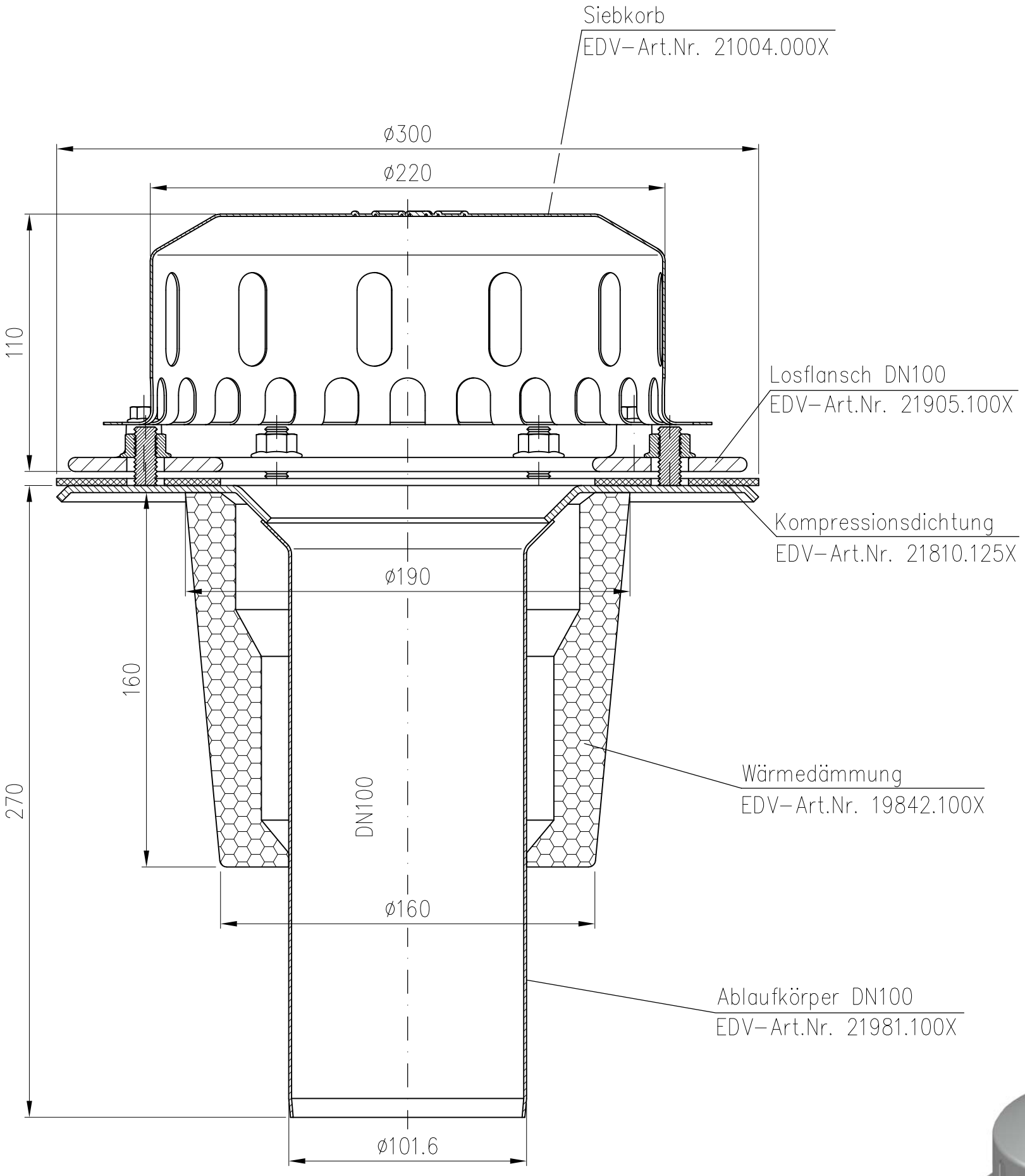

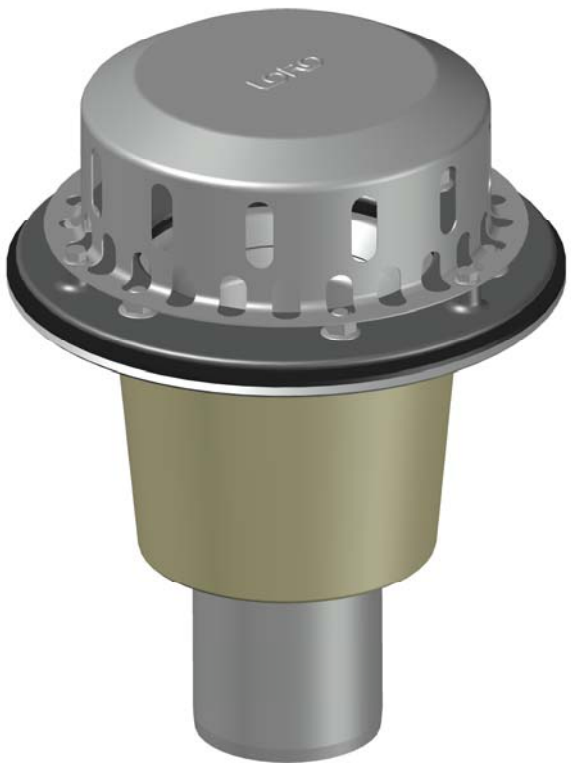

Werkstoff: Edelstahl				
Maßstab 1:2	Zul.Abw. DIN EN1124-3	Benennung Drainlet-Kompletteinheit	Zeichnungs Nr. 21512100X	
2018	Tag	Name	DN100, mit Wärmedämmung	Ersatz für:
Gez.	03.05.	Koeh	einteilig	
Gepr.			EDV-Art.Nr. 21512.100X	ersetzt durch:
Norm.			21512.100X.DWG	
Index	Änderung	Tag	Name	Bauvorhaben

LORO®