Diese Zeichnung ist urheberrechtlich geschuetzt und bleibt unser Eigentum. Sie darf weder ganz noch teilweise vervielfaeltigt und nicht an Dritte weitergegeben werden.

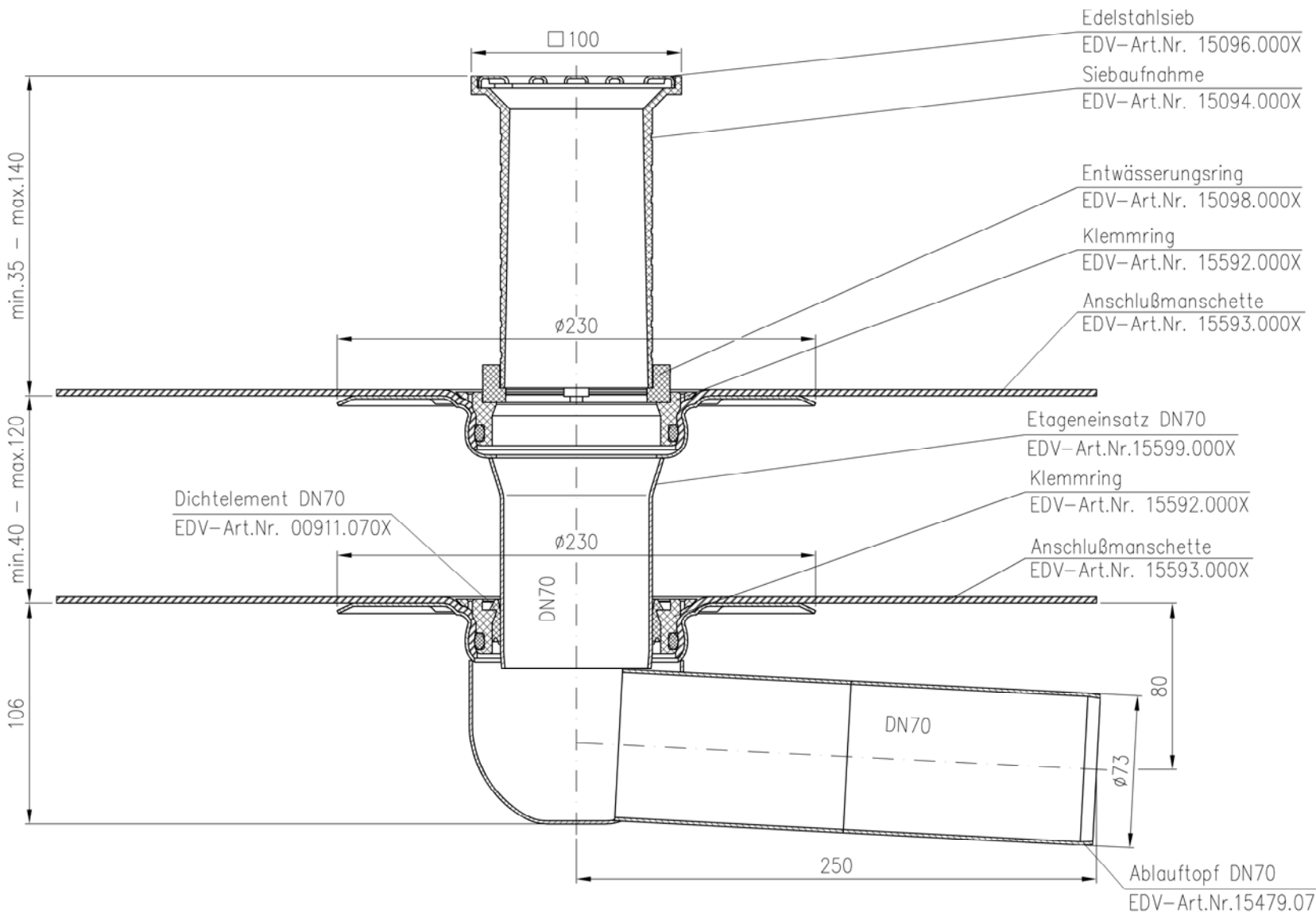


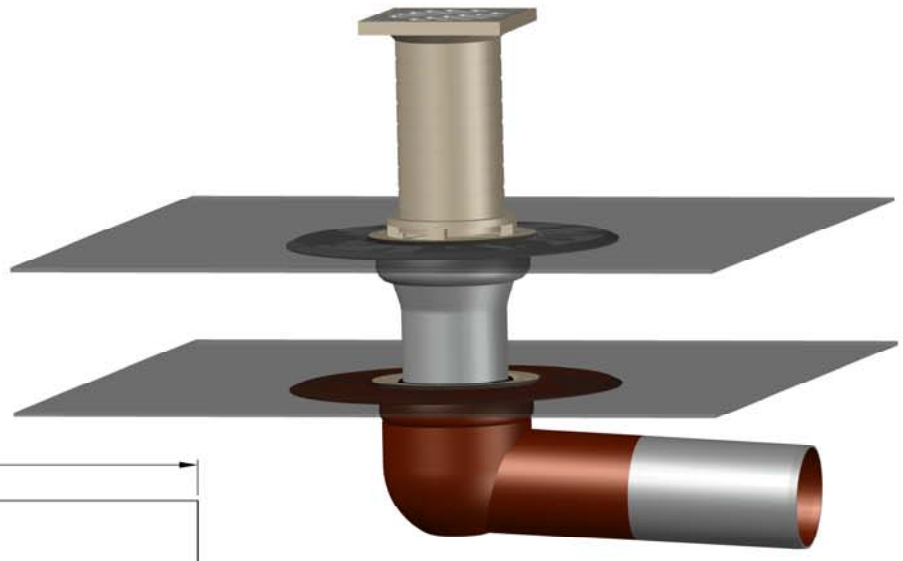

Zubehör: 2x Muffenschutzkappe DN70, EDV–Art.Nr.00922.070X

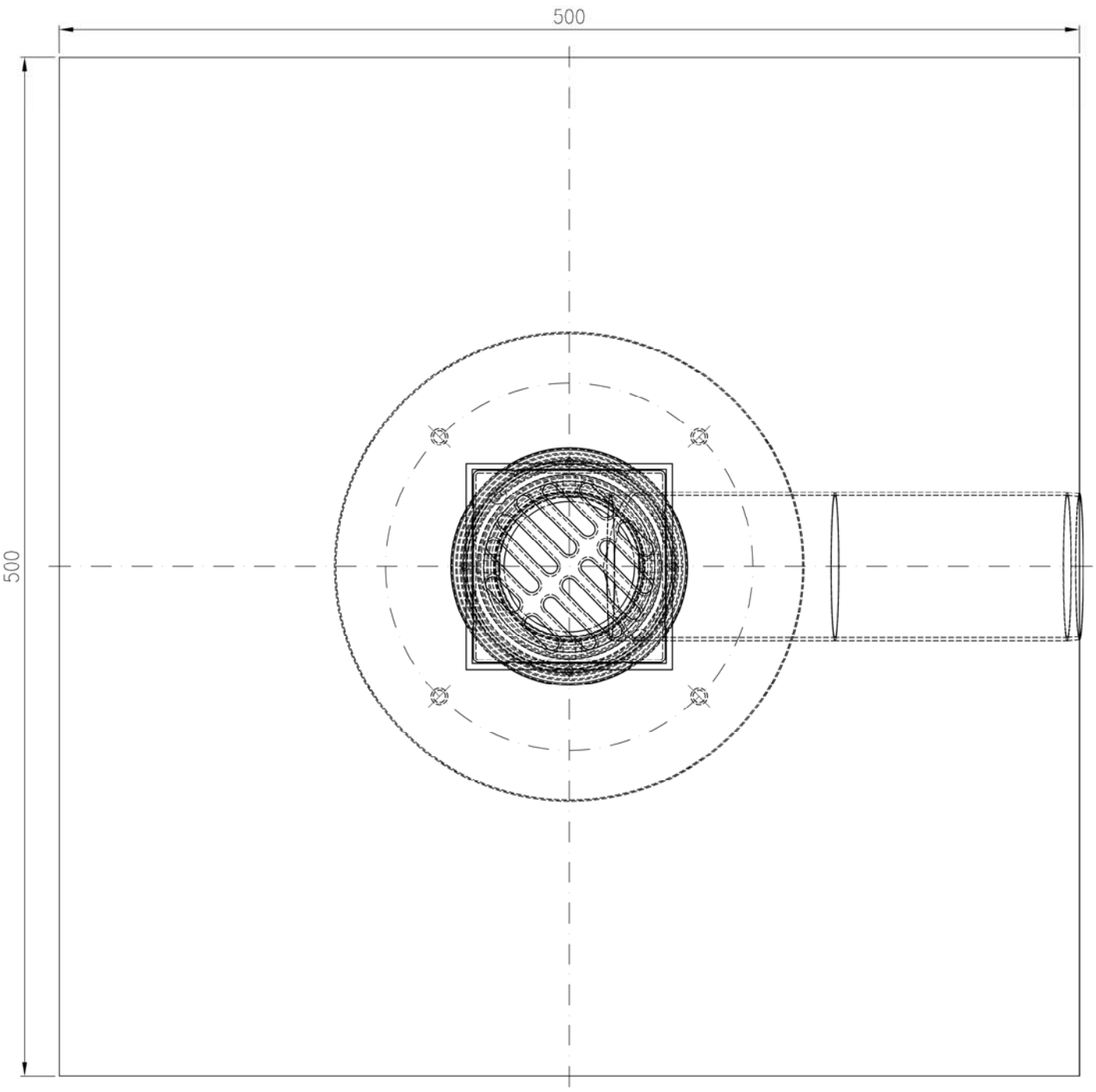


| | | | |
|---|---|---|---|
| Werkstoff: | Benennung: Balkonablauf DN70 | Zeichnungs Nr.: 15482070X A | |
| | Kompletteinheit zweiteilig mit Wärmedämmung EDV–Art.Nr. 15482.070X | Ersatz für: 15482070X | |
| | 15482.070X.DWG | ersetzt durch: | |
| | Bauvorhaben | | |

| Maßstab | Zul.Abw. | | Name | Tag |
|---|---|---|---|---|
| 1: 2 | DIN EN1123-2 | 2006 | Koeh | 22.03.18 |
| | | Gez. | Koeh | 10.02. |
| | | Gepr. | He | 24.05.18 |
| | | Norm. | Schm | 28.05.18 |

| Index | Änderung | Tag | Name |
|---|---|---|---|
| A | Ansichten neu | 22.03.18 | Koeh |

LORO®